HEKA I+

ADN nórdico: diseñado para usted

Heka I+

El elegante sistema Heka I+ es una unidad de columna con el reconocido diseño de UnicLine S: un diseño bonito, funcional y nórdico de la más alta calidad.

La bandeja de instrumentos de Heka I+ es idéntica a la del sistema icónico Heka S+, por lo que cuenta con la misma suspensión ergonómica equilibrada de los instrumentos y la superficie higiénica de vidrio con pantalla táctil integrada que se limpia de forma fácil y rápida.

Con una unidad Orto, el brazo telescópico se coloca con el sistema de aspiración sobre els sillón, o probablemente detrás del sillón, y tiene la flexibilidad y la excelente ergonomía propias de todos los modelos UnicLine S y Heka S+.

Heka I+ ocupa muy poco espacio, por lo que es muy adecuado para las salas más pequeñas de una clínica.

Al igual que el resto de productos de Heka Dental, Heka I+ se fabrica en Dinamarca.

Heka I⁺: diseñado para satisfacer sus necesidades

El diseño y la fabricación de las unidades dentales forman parte de nuestro ADN. Somos especialistas en unidades dentales, es lo que hacemos y estamos orgullosos de ello. Y reconocemos humildemente el papel fundamental que desempeña nuestro equipo en su consulta todos los días.

Nos esforzamos por crear seguridad y comodidad para usted, su equipo y sus pacientes. Todo esto se refleja en nuestro diseño, donde el aspecto clínico se mitiga al crear un sillón con estilo. Esto es evidente en el diseño del Heka I⁺ con sus líneas simples y superficies de vidrio que cuentan con una pantalla integrada.

Cada unidad dental Heka se fabrica individualmente para adaptarse a usted, así como a las preferencias y los requisitos específicos de su equipo. Esto le ofrece una oportunidad óptima para un trabajo sencillo y ergonómico, en el que Heka I⁺ le guía a través de los tratamientos, tanto de forma automática como individual.

Heka I⁺ también ocupa menos espacio, lo que le ofrece más opciones y libertad para diseñar su consulta como desee y, al mismo tiempo, le permite contar con más unidades dentales en menos metros cuadrados para su negocio.

Todo está donde debe estar y todo tiene sentido

Heka I⁺ viene con una gama de ajustes personalizados programables que respaldan sus diversos tratamientos y procesos a lo largo de la jornada laboral, de modo que se llevan a cabo de forma sencilla y con el mínimo esfuerzo para usted y su equipo. l flujo de tratamiento está intacto y puede cambiar fácilmente al ajuste que desee mediante el pedal de control sin perder de vista el tratamiento y la boca del paciente.

Algunos optan por combinar la unidad dental y el sillón del paciente en una unidad bloqueada. Sin embargo, la desventaja de esto es que no podrá diseñar libremente su consulta y colocar la unidad dental y el sillón del paciente de forma independiente en relación con los demás elementos.

Con Heka I⁺, la unidad dental y el sillón del paciente no están unidos. Tiene plena libertad, lo que le permite crear el espacio de trabajo exacto que satisfaga sus necesidades, sin tener que renunciar a nada. Estamos seguros de que usted y su equipo apreciarán la libertad que ofrece Heka I⁺ en su trabajo diario, con un espacio de trabajo de 180 grados alrededor del paciente.

Al diseñar su sala de tratamiento, es fácil colocar Heka I⁺ para que el paciente pueda sentarse directamente sin tener que desplazarse por la unidad dental.
Un pequeño detalle con gran importancia.

Columna y base

La unidad Heka I⁺ está diseñada de la forma más minimalista posible, sin conexiones innecesarias u otros elementos disruptivos.
El sillón y el sistema de aspiración están conectados a una caja en el suelo y, si se desea, el sistema de aspiración puede colocarse a distancia de la unidad dental y el sillón del patiente, por ejemplo en un armario detrás del reposacabezas.

Base de suelo integrada
La base está disponible en dos versiones:

Una base de suelo con conexión integrada para aspiración. La aspiración se montará en la silla con el cabezal telescópico utilizado también en Heka S⁺.

Si el Heka I⁺ se pide sin aspiración en los casos en los que se utilice una aspiración de terceros, la base de suelo se entregará sin conexiones permitiendo una placa superior completamente lisa.

Heka ID ofrece opciones flexibles completamente nuevas

Siempre pensamos en usted y sus requisitos cuando desarrollamos nuestros productos. Con una tarjeta de identificación Heka, puede mantener el flujo de trabajo al que está acostumbrado sin tener que pensar en ello. Si su consulta cuenta con varias salas y con varios odontólogos o realiza muchos tratamientos diferentes, una tarjeta de identificación Heka es una solución inteligente.

Hemos colocado el punto sin contacto en el centro de la bandeja de instrumentos, lo que facilita su uso tanto para usted como para su asistente. Puede tener varios tratamientos diferentes en las tarjetas de identificación Heka, por lo que es fácil cambiar la configuración a un tratamiento específico.

La suspensión equilibrada es un elemento clave para fomentar un flujo de trabajo ergonómico. Cada instrumento se calibra individualmente y el resorte neutraliza con precisión el peso del instrumento en la boca del paciente, sin tirar hacia atrás.

Esto ayuda a Heka I⁺ a transportar el instrumento sin impedir su libertad de movimiento. Como resultado, puede trabajar con gran precisión, con una tensión mínima en la muñeca y el antebrazo.

Los comentarios que recibimos son que nuestros productos crean una solución ergonómica práctica, ya que nuestra unidad dental se puede adaptar fácilmente y respalda sus diversas posiciones de trabajo a lo largo de una jornada laboral ajetreada, y sin tener que pensar en ello.

El diseño fino de dicha bandeja de instrumentos es uno de los requisitos previos más importantes para lograr las posiciones de trabajo más óptimas alrededor del paciente desde el punto de vista de la ergonomía, de modo que no haya que elevar innecesariamente el codo y los hombros.

Visualización de la pantalla con vista de la situación, que se muestra aquí con el micromotor.

Un problema típico es que demasiada información en la pantalla es difícil de manejar rápidamente y, por lo tanto, requiere más tiempo para centrarse en ella. Por lo tanto, con Heka One Connect, hemos hecho posible elegir qué información se muestra en cualquier situación, para que pueda obtener una visión general de un solo vistazo. Creemos que debería ser fácil seleccionar la información que debe verse en la vista selectiva.

Visión general de un vistazo

Nuestro avanzado control del motor permite controlar todos los parámetros, como el par motor, el sentido de rotación, la velocidad de rotación, el soplado de aire, la selección de pulverización, el flujo de agua estéril y funciones como la inversión automática y el avance automático.

Para que sea más fácil y preciso alcanzar la velocidad deseada, puede establecer los valores mínimo/máximo en el intervalo de trabajo para el que desee ajustar la velocidad con el pedal de control. De este modo, se asegurará de que, por ejemplo, no supere la tasa máxima del tratamiento en curso.

A través de la pantalla y las teclas táctiles del panel de control, puede cambiar o ajustar la configuración actual.

Con Heka One Connect, puede configurar y poner en cuarentena su unidad dental Heka I+ para que se adapte a su jornada laboral, y también es fácil extraer datos si necesita una visión general de la información sobre el tratamiento.

Una característica inteligente es que con el agua pulverizada seleccionada en la turbina o en el instrumento del motor, se pueden seleccionar tanto el soplado automático como el mecánico, por lo que no necesitará aire del instrumento de jeringa para secar o eliminar líquido de la zona.

Bandeja de instrumentos

La bandeja de instrumentos tiene el mismo diseño y la misma calidad que Heka I⁺.

Bajo la superficie de vidrio de la bandeja de instrumentos se esconden la pantalla y las teclas táctiles (solo se pueden ver cuando lo requiera la función específica de la situación), lo que crea un aspecto sencillo e impide el cansancio ocular.

Con una superficie de vidrio templado, hemos creado la superficie más higiénica para una unidad de tratamientos dentales. Además, para facilitar la limpieza, la pantalla y las teclas táctiles se pueden desactivar.

Asimismo, la integración de la pantalla permite que la superficie sea más pequeña y más fácil de limpiar entre pacientes.

Brazo de instrumentos

En Heka Dental creemos que el brazo de instrumentos es una parte muy importante de las unidades dentales El brazo de todas las unidades de Heka Dental es muy largos, están fabricados con los mejores materiales y tiene rodamientos sobredimensionados en todas las uniones móviles. Esto le permite colocar la bandeja de instrumentos donde desee para trabajar siempre en una posición ergonómica y desplazar el brazo de una forma muy fácil y cómoda.
En el caso de Heka I⁺, esto también significa que la unidad es ambidextra, de modo que muchos odontólogos pueden trabajar en la misma unidad. Tanto los odontólogos diestros como los zurdos pueden trabajar fácilmente en posiciones ergonómicas óptimas.

Además, en Heka I⁺, el sistema de aspiración se monta en el sillón y puede girarse tanto a la derecha como a la izquierda. También es posible instalar el sistema de aspiración detrás de la unidad en la posición 12.
Heka I⁺ es la opción ideal para los odontólogos que deseen disponer de una unidad ambidextra (es decir, que puede ser utilizada tanto por odontólogos diestros y zurdos), independientemente de si se realiza un tratamiento a dos o cuatro manos.
La unidad puede ajustarse para trabajar con la mano izquierda o derecha en cuestión de segundos, a la vez que le ofrece una estructura e instalación sólida y estable que durará muchos años."

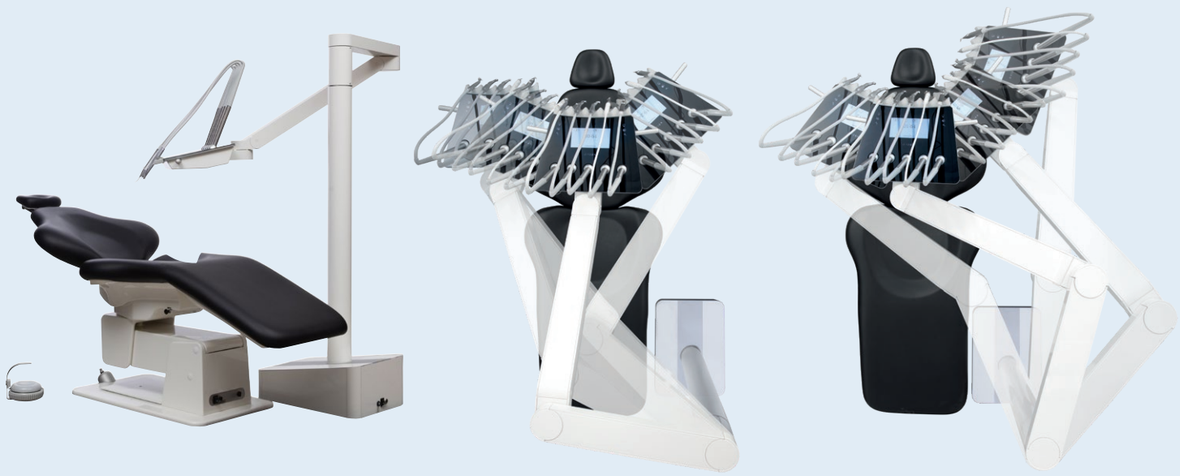

Priorizar la máxima higiene con su colaboración

Hemos diseñado Heka I⁺ con el objetivo de permitirle a usted y a su equipo cumplir con los más altos estándares de control de infecciones mediante procesos manuales y automatizados individuales que, posteriormente, pueden documentar si se han completado satisfactoriamente.
En términos de higiene, esto aporta tranquilidad a todo su equipo y a sus pacientes, a la vez que evita perder tiempo innecesariamente.

Todas las superficies de Heka I⁺ son lisas y hemos utilizado vidrio templado en la bandeja de instrumentos y en la parte superior de la consola, que es la superficie más higiénica disponible.
Naturalmente, la pantalla y las teclas táctiles pueden desactivarse durante la limpieza, lo que aumenta la seguridad y facilita la limpieza de las superficies.

Los mangos de aluminio, la tapa de los instrumentos y la escupidera pueden extraerse fácilmente para su limpieza y, con varios juegos de ellos, puede alternar fácilmente entre los distintos tratamientos para el paciente.

Aspiración

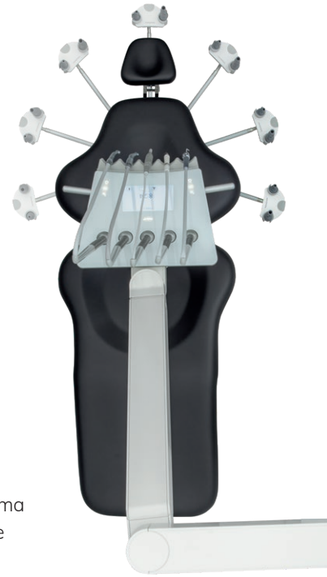

El brazo telescópico con sistema de a spiración puede ajustarse fácilmente para trabajar a 180 grados alrededor del paciente, evitando así girar la parte superior del cuerpo al estirar la mano para alcanzar la aspiración.

El brazo telescópico se puede ajustar de tratamiento de dos a cuatro manos o entre dentistas zurdos y diestros en segundos.
El brazo telescópico con sistema de aspiración puede ajustarse fácilmente para trabajar a 180 grados alrededor del paciente.

El sistema de aspiración viene de serie con dos tipos de aspiración selectiva y piezas de mano de aspiración, o bien con piezas de mano de aspiración de aluminio, higiénicas y esterilizables en autoclave para cirugías.
El soporte está disponible en una versión abierta o cerrada.
El brazo telescópico está montado en la base del sillón, debajo del paciente.

Opciones y equipos

Enjuague de instrumentos
El enjuague de instrumentos está conectado al tubo de aspiración mediante un adaptador.

Limpieza automática del sistema de aspiración
Con la aspiración automática, se activa una boquilla en el extremo de los conductos de aspiración, lo que limpia de forma continua el sistema de aspiración con productos químicos o simplemente con agua; además, ayuda a que todo el sistema de aspiración se mantenga limpio y eficiente. Es posible activar el enjuague con productos químicos o solo con agua mientras se trabaja con un paciente.

Esto garantiza una retirada eficaz de todas las impurezas sin que se seque el conducto, para impedir que estas se solidifiquen en el interior del conducto.
El enjuague periódico con productos químicos, entre pacientes o al final de la jornada, garantiza la reducción de unidades que forman colonias, de gérmenes y de bacterias en el sistema de aspiración.

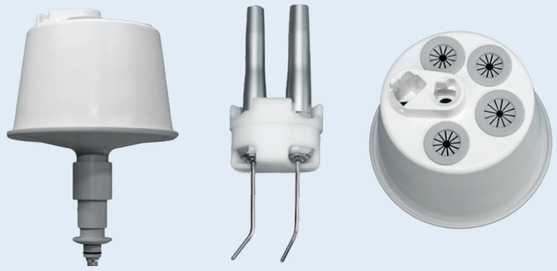

Botella de agua externa de 2 l
Además de conectarse al suministro de agua del edificio, Heka I⁺ puede equiparse con un sistema independiente de suministro de agua a través de una botella de 2 l. Dicho sistema también puede usarse para enjuagar los tubos de la unidad con líquido limpiador.

Portavasos y soporte de instrumentos para la bandeja
El colgador de instrumentos se puede colocar en el lado ancho de la bandeja simple o en cualquier lado de la bandeja doble, y proporciona espacio para colgar los instrumentos de mano durante del tratamiento.

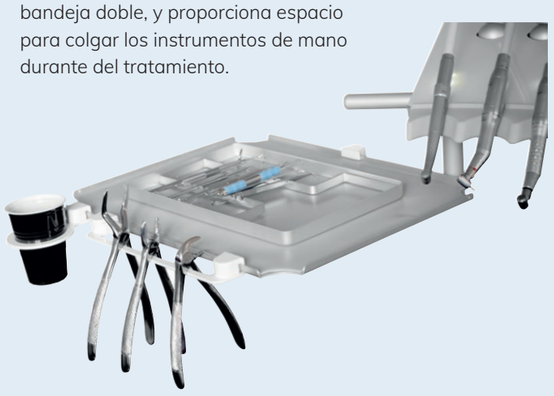

Por supuesto, la pantalla permite al odontólogo y al auxiliar controlar el sistema de aspiración, el enjuague de instrumentos y el agua embotellada.

HEKA I⁺

Qué incluye el centro de tratamientos al entregarlo (dependiendo de las opciones elegidas):
- Producto de calidad fabricado en aluminio y vidrio
- Válvulas alemanas de gran calidad
- Superficies lacadas de aluminio
- Superficie de vidrio templado en la bandeja de instrumentos con botones táctiles integrados
- Brazo de instrumentos de aluminio fundido
- Rodamientos de gran tamaño y con dos hileras de agujas en el brazo central y la bandeja de instrumentos
- El brazo de instrumentos con rotación de 337° permite utilizarlo a diestros y zurdos
- Brazo de instrumentos con ajuste de altura de doble resorte
- Ajuste de uniones y brazo de instrumentos de altura ajustable
- Ergonomía lumínica
- Instrumentos equilibrados individualmente
- Bandeja de instrumentos opcional para cinco o seis instrumentos
- Panel multitáctil higiénico integrado en la superficie de vidrio de la bandeja de instrumentos
- Pantalla integrada en la bandeja de instrumentos
- Soportes de instrumentos higiénicos y esterilizables en autoclave
- Mangos extraíbles y esterilizables en autoclave en la bandeja de instrumentos
- Filtro de aire de retorno
- Aspiración selectiva (grande y pequeña)
- Soporte de aspirador telescópico Multiflexible

Equipamiento adicional y elementos opcionales:

Turbina:
- Multiflex de alta velocidad, salida de fibra óptica

Micromotores:
- Bien Air MX2, que incluye control Optima 100-40 000 rpm/min (hasta 2 unidades)
- Bien Air, MCX sin escobillas, 1000-40 000 rpm/min (hasta 3 unidades)

Jeringas:
- UNIC, 3:1
- Luzzani, 3:1 o 6:1
- Luzzani, 7:1 con/sin luz

Scaler:
- Newtron (con/sin LED)
- W&H con LED
- EMS indoloro «No Pain» (con/sin LED)
- NSK Varios (con/sin LED)
- EMS Airflow: versión integrada

Lámpara de fotocurado:
- UNIC (Bluedent Express)
- Starlight Sler (con activación mediante pedal de control o botón)
- Acteon MiniLED

Cámara intraoral:
- Sopro 617 o Soprocare, sin software
- Dürr VistaCam iX HD

Opciones de brazos y bandejas de instrumentos:
- Soporte de bandejas con varias longitudes
- Soporte de bandeja doble opcional
- Bandeja simple o doble
- Lámina de protección para bandejas (esterilizable en autoclave)

Monitor:
- Monitor de 22” montado en el soporte de la lámpara con brazo flexible
- Soporte para iPad/tableta (en la bandeja de instrumentos)

Agua y tratamiento de agua:
- Botella de agua externa, 2 litros
- Enjuague automático de instrumentos
- Bomba de agua estéril
- Sistema de limpieza automática de conductos de aspiración

Lámparas quirúrgicas e iluminación de sala:
- Lámpara quirúrgica Faro EVA de 50.000 Lux, 4000K, 5000K o 5700K, con Composave mode (11.000Lux/2700K), con brazo de Heka diseño
- Lámpara quirúrgica Faro EVA Cam, especificaciones idénticas a la lámpara EVA estándar, así como con cámara HD integrada y con brazo de Heka diseño
- Lámpara quirúrgica Faro EVA especificaciones idénticas a la lámpara EVA estándar, así como con THEIATECH integrada, con brazo de Heka diseño
- Lámpara quirúrgica LED Faro Maia de 35 000 lux, 5000K con brazo estándar
- Luz de sala LED Faro Sidèrea

Rayos X:
No se recomienda instalar rayos X en Heka I⁺

Pedal de control:
- Redondo y ergonómico (con o sin cable)
- Redondo variable (con o sin cable)
- Universal variable (con o sin cable)

Sillón de paciente UnicLine:
- Dos motores eléctricos
- Aprobado hasta los 180 kg
- Elevación de gran altura para realizar tratamientos de pie
- Posición horizontal disponible
- Reposacabezas de doble articulación
- Una palanca de mando (puede haber hasta 3 palancas de mando)
- Cuatro o tres programas y «Última posición».
- Reposacabezas con hueco
- Reposabrazos: derecho y/o izquierdo, giratorio
- Reposapiés, plegable
- Colgador para el pedal de control

Tapicería:
- Tapicería Comfort Shape (estándar)
- Tapicería Comfort Memory

Consulte los colores de tapicería disponibles en www.heka-dental.es

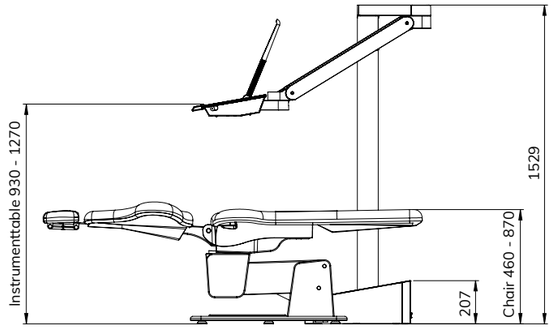

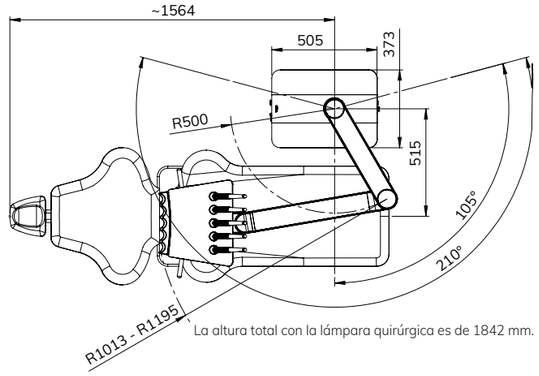

La altura total con la lámpara quirúrgica es de 1842 mm.

Asumimos la responsabilidad de garantizar el mejor cuidado para usted

Siempre tenemos preparado un equipo de especialistas para resolver sus problemas.

Tanto HEKA como nuestros socios sabemos lo importante que es para su consulta que disponga del mayor tiempo de actividad posible en sus unidades dentales. Por eso nunca comprometemos la elección de los materiales a la hora de construir su unidad dental y se ha demostrado que estamos entre los mejores del mercado en cuanto a durabilidad y fiabilidad.

En caso de que surja algún problema, siempre disponemos de una red de técnicos que pueden visitar su consulta para asegurarse de que esté preparada y funcione en un abrir y cerrar de ojos, creando de ese modo valor para su negocio. Gracias a nuestros almacenes locales de piezas de repuesto en Europa y en los mercados extranjeros, podemos garantizar una entrega rápida en todo momento.

Estamos pensando en las próximas generaciones

- Heka Dental ayuda a minimizar el impacto medioambiental, ya que este se reduce gracias a la larga vida útil de nuestros productos.
- Utilizamos aluminio que tiene un ciclo de vida que muy pocos metales pueden igualar, y también utilizamos aluminio reciclable.
- Trabajamos continuamente con nuestros proveedores para reducir los requisitos energéticos en nuestro proceso de producción mediante la búsqueda de mejores alternativas para el transporte; además, en nuestro desarrollo y diseño en particular, trabajamos con soluciones para garantizar que nuestros productos puedan reutilizarse más.

HEKA
DENTAL®

Heka Dental A/S
Litauen Alle 4
DK-2630 Taastrup
T: +45 43 32 09 90
Correo electrónico: info@heka-dental.dk
heka-dental.es

Homepage

Facebook

LinkedIn

Instagram

Nos reservamos el derecho a realizar modificaciones técnicas y cambios en los colores. En las imágenes puede aparecer equipamiento opcionales. 31065 - 2/2024