HEKA I+

ADN nordique - conçu pour vous

Heka I+

L'élégant Heka I+ est une colonne peu encombrante conçue auprès du fameux concept dentaire, connu sous le nom d'Heka S+ : un design nordique, fonctionnel et esthétique de haute qualité.

Le bras d'instruments de l'Heka I+ est identique à celui de l'Heka S+ et offre donc la même ergonomie des fouets des instruments équilibrés et de la surface hygiénique en verre avec des écrans tactiles intégrés - rapide et facile à nettoyer.

Avec l'équipement Heka I+, le bras télescopique ergonomique et le système d'aspiration sont placés sur le fauteuil ou éventuellement derrière le fauteuil - de manière à obtenir les mêmes performances remarquables de flexibilité et d'ergonomie que tous les autres modèles de la gamme Heka.

Heka I+ occupe très peu d'espace et est donc très approprié pour les petites salles de soins. Comme tous les autres produits Heka Dental, L'Heka I+ est fabriqué au Danemark.

Heka I+ - conçu pour répondre à vos attentes

La conception et la fabrication d'équipements dentaires sont notre ADN.

Nous spécialisons notre expérience et notre savoir-faire dans les équipements dentaires - c'est notre job et nous en sont fiers.

En utilisant nos équipements, vous bénéficiez au quotidien de notre expertise métier : Ergonomie, Design et Technologie.

Notre ambition est de créer des équipements garantissant le confort et sécurité tant pour le praticien que pour son équipe et ses patients.

Cette vision nous permet de créer des équipements élégants, différents et confortables, qui rend l'aspect médical plus discret.

Nous avons à coeur de créer des units « rassurants » pour vos patients en proposant des équipements nobles aux lignes épurées avec des surfaces lisses en verre trempé intégrant un écran.

Chaque équipement dentaire de Heka Dental est unique, nous le réalisons suivant le cahier des charges que vous avez élaboré avec votre partenaire Heka.

Vous pouvez adapter votre équipement selon vos habitudes de travail et celles de votre équipe.

Vous avez ainsi une parfaite occasion de travailler simplement et en toute ergonomie.

Un autre atout majeur d'Heka I+ : un équipement très compact. Vous bénéficiez d'un plus grand espace autour de votre unit. Espace dont vous pourrez disposer pour favoriser la circulation autour de l'unit ou encore favoriser l'agencement de votre salle de soins.

Une équation gagnante : vous libérez l'espace au sol et augmentez votre qualité de soins.

Vous avez également la possibilité d'installer un plus grand nombre d'équipements de soin sur moins de mètres carrés dans votre cabinet.

Chaque élément à la bonne place et a sa raison d'être

L'équipement Heka I+ est doté d'une gamme de réglages personnalisés et programmables. Un panel d'options, vous permettant de réaliser vos différents soins et processus tout au long de la journée de travail, de manière simple et avec le minimum de tension pour vous-même et votre équipe.

Le flux de traitement s'effectue en toute fluidité et la pédale vous permet de passer facilement aux réglages souhaités sans quitter des yeux la bouche du patient. Certains fabricants vous proposent des équipements dentaires combinant l'unit et le fauteuil en un seul bloc.

Cette disposition « monobloc » fait perdre en espace au sol et en ergonomie pour le praticien. L'inconvénient réside dans le fait que cela ne permet pas d'agencer librement votre cabinet et de positionner l'équipement de soins et le fauteuil patient l'un par rapport à l'autre.

Avec Heka I+, l'équipement de soins et le fauteuil patient ne sont pas fixés ensemble. Vous bénéficiez d'une liberté totale, ce qui vous permet d'agencer exactement l'espace de travail en fonction de vos besoins, sans aucun compromis. Nous sommes convaincus que l'équipe de soins appréciera la liberté offerte par l'Heka I+ créant un espace de travail à 180 degrés autour du patient.

Lors de la conception ou l'aménagement de votre salle de soins, le faible encombrement de l'Heka I+ vous permet de l'installer de manière que le patient puisse s'asseoir directement, sans faire le tour de l'équipement. Un détail qui rend le fauteuil plus accueillant et une lecture visuelle de l'espace de soins dégagée pour le patient.

Colonne et base

L'équipement Heka I+ est conçu avec un design le plus minimaliste possible ; il ne comprend pas de connexions inutiles ou d'autres éléments perturbateurs.

Le fauteuil et le système d'aspiration sont raccordés à la boîte au sol et, si besoin, le bras d'aspiration peut être installé loin de l'équipement et du fauteuil patient - par exemple, dans un meuble derrière du fauteuil.

Base au sol intégrée
La boîte est disponible en deux versions : une boîte au sol avec les connexions intégrées pour l'aspiration. Le bras d'aspiration modèle Heka S+ sera montée sur le fauteuil.

Dans le cas où le Heka I+ est commandé sans aspiration parce qu'une autre solution d'aspiration est utilisée, la boîte au sol sera livrée sans connexions permettant une surface supérieure complètement lisse.

Heka ID propose des options flexibles et parfaitement innovantes

Conscients des évolutions de la pratique dentaire, notamment la hausse du nombre de cabinets de groupes ou de cliniques dentaires. Nous souhaitions vous proposer une option qui permette aux praticiens d'enregistrer leurs préférences de soins de façon à personnaliser tous les Heka I+ du cabinet.

Grâce à la carte Heka ID, vous pouvez maintenir le flux de travail auquel vous êtes habitué, sans même y penser. Heka ID propose des options flexibles et parfaitement innovantes. Si votre cabinet compte plusieurs salles avec plusieurs dentistes ou si vous effectuez de nombreux traitements différents, une carte Heka ID, est une solution intelligente. Nous avons placé le point sans contact au centre de la tablette d'instruments. Ce qui facilite l'utilisation aussi bien pour vous que pour votre assistant. En apposant Heka ID, vous retrouvez vos options de personnalisation de traitements différents sur la carte Heka ID. L'efficacité et la rentabilité et l'absence de perte de temps en réglages superflus pour tout le cabinet.

La suspension équilibrée est un élément essentiel pour assurer un flux de travail ergonomique. Chaque instrument est calibré individuellement, avec un ressort qui neutralise son poids de manière précise au niveau de la bouche du patient, sans exercer de traction.
C'est l'Heka I+ qui supporte le poids de l'instrument et cela sans entraver votre liberté de mouvement. Vous pouvez ainsi travailler de manière extrêmement précise avec une tension minimale sur le poignet et l'avant-bras. Les avis des praticiens utilisateurs de l'Heka I+ s'accordent sur le fait qu'il offre une solution ergonomique et pratique. L'adaptabilité de nos équipements est reconnue par nos clients qui après une journée de travail savourent le fonctionnement intuitif de l'unit.

Il est important que la tablette d'instruments soit peu encombrante pour vous permettre de travailler dans une position parfaitement ergonomique autour du patient, sans effectuer de mouvements superflus au niveau du coude et des épaules.

La vue d'affichage avec vue situationnelle, représentée ici avec l'instrument à basse vitesse - micromoteur.

Les praticiens sont parfois dotés d'écrans d'affichage trop détaillés, présentant un grand nombre d'information qui peuvent mener à la confusion et demande plus d'attention de l'équipe de soin.

Avec Heka One Connect, vous avez la possibilité de choisir les informations à afficher dans une situation donnée. Cela vous permet d'avoir un aperçu d'un simple coup d'oeil. Nous considérons que vous devez pouvoir sélectionner facilement les informations qui seront affichées sur une vue sélective.

Une vue d'ensemble, d'un simple coup d'oeil

Notre contrôle moteur avancé permet de contrôler tous les paramètres tels que le couple, le sens de rotation, la vitesse de rotation, le chip-blower, la sélection de sprays, le débit d'eau stérile et des fonctions telles que l'autoreverse et l'avancement automatique.

Pour obtenir facilement et avec précision la vitesse souhaitée, vous pouvez régler min / max dans le soin pour laquelle vous souhaitez régler la vitesse avec la pédale de commande. De cette manière, vous pouvez vous assurer que, par exemple vous ne dépassera pas la vitesse maximum de traitement en cours.

Via l'écran tactile et les touches sur la tablette d'instruments, vous pouvez modifier / ou ajuster les paramètres actuels. Avec Heka One Connect, vous pouvez configurer et personnaliser votre unit dentaire Heka I+ en fonction de votre journée de travail - et il est également facile d'extraire des données si vous avez besoin d'une documentation des informations de traitement. Autre caractéristique astucieuse : avec le spray d'eau sélectionnée sur l'instrument à turbine ou à moteur, il est possible de sélectionner un soufflage mécanique à la fois automatique. Vous n'aurez donc pas besoin de la seringue pour sécher la zone ou éliminer le liquide.

Tablette d'instruments

La tablette d'instruments possède le même design et la même qualité connus de l'Heka S+.
L'écran et les touches tactiles sont intégrés en dessous de la surface en verre de la tablette d'instruments; ils sont uniquement visibles lorsqu'ils sont utiles pour une fonction spécifique, ce qui crée une impression simple et permet d'éviter la fatigue oculaire.

Avec la surface en verre trempé, nous avons crée la surface la plus hygiénique qui existe pour un équipement dentaire. Pour faciliter le nettoyage, le display et les touches tactiles peuvent être désactivés.
En outre, l'intégration des displays garantit une surface plus petite et plus simple à nettoyer entre les patients.

Des Fonctionnalités conçues pour faciliter votre journée de travail

Chez Heka Dental, nous considérons que le bras de la tablette d'instruments est un élément très important de nos équipements. Sur tous les équipements Heka Dental, les bras de la tablette d'instruments sont très longs et sont construits des meilleurs matériaux qui soient. De plus, ils sont munis de roulements surdimensionnes dans toutes les articulations. Cela signifie que vous pouvez placer la tablette de manière à toujours pouvoir travailler dans des positions ergonomiques correctes ; et également que les mouvements des bras sont fluides et confortables.

Pour le Heka I+, cela signifie également que l'équipement est très flexible et surtout ambidextre, ce qui permet à de nombreux dentistes de travailler sur le même équipement. Qu'ils soient droitiers ou gauchers, les dentistes peuvent facilement travailler dans des positions ergonomiques qui sont optimales. De plus, le système d'aspiration du Heka I+ est monté par défaut sur le fauteuil patient et peut être tourné vers la droite ou vers la gauche facilement. Il est également possible d'installer le système d'aspiration derrière l'équipement en position midi (12H).
Heka I+ conviendra parfaitement aux dentistes qui veulent un équipement ambidextre (équipement pour droitiers et gauchers), peu importe qu'ils travaillent à deux ou à quatre mains pendant les soins. En quelques secondes, vous pouvez transformer l'équipement droitier en un équipement gaucher et vice-versa, tout en disposant d'une construction et d'une installation solides et stables qui dureront de nombreuses années.

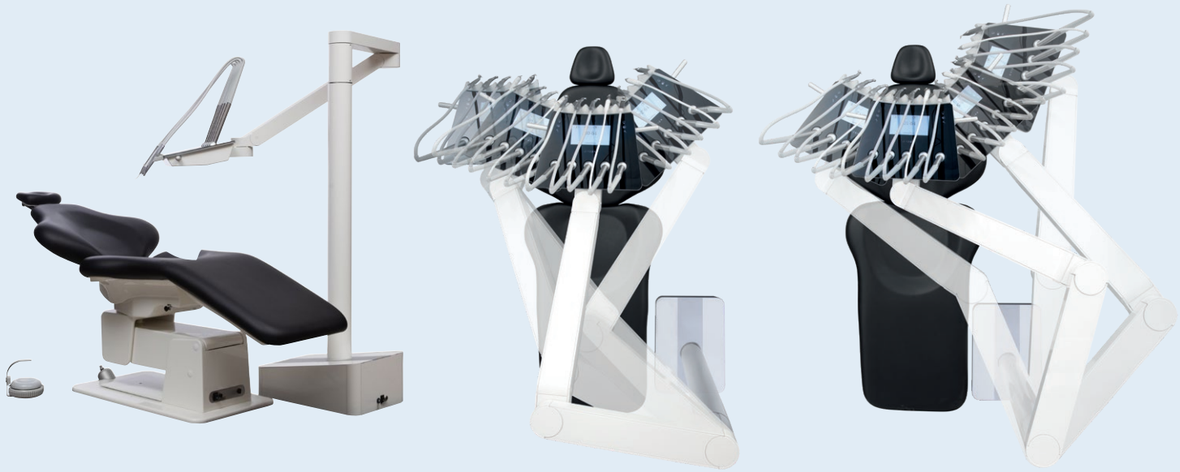

Priorité sur une hygiène optimale - facile pour vous

Le Heka I+ a été conçu dans le but de vous permettre, de respecter les normes de prévention les plus strictes en matière d'infections. En utilisant des processus manuels et automatisés individuels qui permettent ensuite de documenter leur bonne réalisation.
En termes d'hygiène, c'est un gage de tranquillité d'esprit pour toute votre équipe et pour vos patients, qui permet également d'éviter toute perte de temps inutile.

Toutes les surfaces du Heka I+ sont lisses et nous avons utilisé du verre trempé pour la tablette d'instruments ce qui en facilite le nettoyage, puisque c'est la surface la plus hygiénique qui soit.
Il est possible de désactiver l'affichage et les touches tactiles pendant le nettoyage.

Les poignées en aluminium, et le support des instruments sont faciles à enlever pour le nettoyage, vous pouvez facilement passer d'un soin à l'autre.

Aspiration

Le Heka I+ a été conçu dans le but de vous permettre, de respecter les normes de prévention les plus strictes en matière d'infections.
En utilisant des processus manuels et automatisés individuels qui permettent ensuite de documenter leur bonne réalisation.
En termes d'hygiène, c'est un gage de tranquillité d'esprit pour toute votre équipe et pour vos patients, qui permet également d'éviter toute perte de temps inutile.

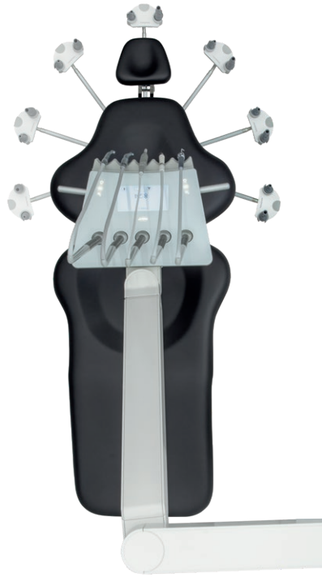

Options et équipements

Rinçage des instruments : Le rinçage des instruments est monté sur le tuyau d'aspiration à l'aide d'un adaptateur.

Nettoyage automatique des tuyaux d'aspiration : Avec le nettoyage automatique des tuyaux d'aspiration, une buse au bout des tuyaux d'aspiration est activée et nettoie en continu le système d'aspiration avec de l'eau propre ou du produit chimique actif pour aider à garder l'ensemble du système propre et efficace. Il est possible d'activer un rinçage avec du produit chimique ou uniquement de l'eau tout en travaillant avec un patient.
De cette manière, on assure une élimination efficace de toutes les impuretés sans que le tuyau ne sèche et les impuretés se solidifient à l'intérieur du tuyau.
Un rinçage régulier avec du produit chimique actif entre les patients ou le soir à la fermeture peut assurer la réduction des germes et des bactéries dans le système d'aspiration.

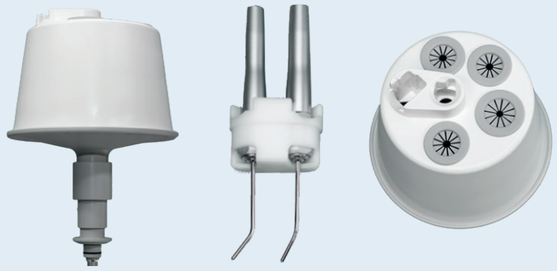

Porte-gobelet et porte-instruments pour plateau :
Le porte-gobelet peut être monté sur le plateau. Il peut contenir un gobelet en plastique standard jetable et peut, par exemple, être utilisé par le dentiste pour es matériaux humides ou les déchets. Il s'agit d'une solution flexible qui peut être déplacée et placée partout sur le plateau.

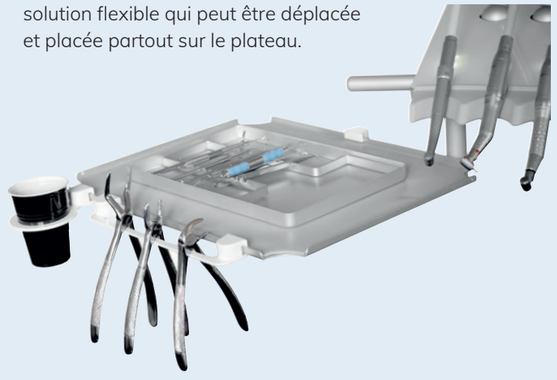

Bouteille d'eau externe de 2 L :
De plus, le raccordement au système d'approvisionnement d'eau publique, Heka I⁺ peut être équipée d'un système indépendant d'approvisionnement d'eau à l'aide d'une bouteille d'eau de 2 L. Ce système peut également être utilisé pour rincer les cordons de l'équipement avec du liquide de nettoyage.

Bien entendu, le dentiste et son assistante peuvent manipuler le rinçage des tuyaux d'aspiration, le rinçage des instruments et le système d'eau en bouteille à partir de l'écran tactile.

HEKA I⁺

Inclus dans l'équipement à la livraison (Dépendant des options choisies) :
- Équipement de qualité en aluminium et en verre trempé
- Des électrovannes de qualité de Bürkert
- Surfaces en époxy sur aluminium
- Surface en verre trempé sur la la tablette d'instruments avec des displays tactiles intégrés
- Système de bras en profil d'aluminium fabriqué sous haute pression
- Roulements à billes surdimensionnés dans le bras et la tablette d'instruments
- Système de bras avec un axe de rotation de 337 degrés qui permet la manipulation par droitier ou gaucher
- Système de bras avec double ressort, réglable à la hauteur
- Réglage ajustable dans l'articulation pivotante et bras réglable en hauteur
- Ergonomie lumineuse
- Des instruments avec des ressorts réglables individuellement
- Tablette d'instruments de 5 ou de 6 instruments au choix
- Display hygiénique à multifonctions intégré dans la surface de la tablette
- Affichage des displays intégrés dans la tablette d'instrument
- Supports d'instruments hygiéniques et autoclavables
- Poignées, hygiéniques et autoclavables, sur tablette instrument
- Filtre à air de retour dans le cordon turbine
- Aspiration sélective (chirurgicale et salivaire)
- Support aspiration à multi flexibilité

Autres options :
Turbine :
- Cordon Multiflex, fibré

Moteurs :
- Moteur à fibre optique : Bien Air MX2 avec Pas Optima 100-40.000 o/min. (jusqu'à 2 moteurs)
- Moteur à fibre optique : Bien Air, CX, 1000-40.000 o/min. (jusqu'à 3 moteurs)

Seringue :
- UNIC, 3-fonctions
- Luzzani, 3-ou 6-fonctions
- Luzzani, 7-fonctions avec lumière

Détartreur/scaler :
- Newtron (avec ou sans LED)
- W&H avec LED
- EMS "No Pain" (avec ou sans LED)
- NSK Varios (avec ou sans LED)
- EMS Airflow : version intégrée

Lampe à polymériser :
- UNIC (Bluedent Express)
- Mectron Starlight Sler (avec ou sans bouton)
- Acteon MiniLED

Camera intraorale :
- Sopro 617 ou Soprocare, software exclus
- Dürr VistaCam iX HD

Tablette et adaptateurs :
- Adaptateurs de tablettes (tray) en differentes longueurs
- Possibilité d'adaptateur pour tablette avec 2 bras
- Plateau simple - ou double
- Tapis de protection pour tablettes (autoclavable)

Écran :
- Écran 22" monté avec bras flexible sur colonne de scialytique
- Support (sur tablette instruments) pour iPad/tablette

Eau - et traitement d'eau :
- Bouteille d'eau - 2 litre, montage externe
- Système de rinçage automatique des instruments
- Pompe d'eau stérile avec arceau
- Système de rinçage automatique des tuyaux d'aspiration

Scialytiques et lumières :
- Scialytique - Faro EVA LED 50.000 Lux, 4000K, 5000K ou 5700K, avec fonction Composite (11.000Lux/2700K), pour colonne Design Heka
- Scialytique - Faro EVA Cam LED, spécifications identiques à std. scialytique EVA, ainsi qu'avec caméra HD intégrée, pour colonne Design Heka
- Scialytique - Faro EVA LED, spécifications identiques à std. scialytique EVA, ainsi qu'avec THEIATECH LED intégré, pour colonne Design Heka
- Scialytique Faro Maia LED 35.000 Lux, 5000 Kelvin pour colonne standard
- Faro Sidèrea LED pour éclairage du Cabinet

Radiographie :
- Il n'est pas recommandé d'installer radiographie sur Heka I⁺

Pédales :
- Ronde ergonomique (avec câble ou sans fil)
- Ronde variable (avec câble ou sans fil)
- Universelle (avec câble ou sans fil)

Fauteuil Patient Heka⁺ :
- 2 moteurs électrique
- Approuvé jusqu'à 180 kg
- Positionnement haut pour traitement debout
- Possibilité de position horizontale
- Têtière à double articulations
- 1 joystick (possibilité de monter jusqu'à 3 joysticks)
- 4 programmes ou 3 programmes et "Last Position" (dernière position)
- Têtière avec trou
- Accoudoirs- droite et/ou gauche, pliable
- Arceau pour repose-pieds
- Crochet pour pédale

Garniture :
- Comfort Shape (standard)
- Comfort Memory

Voir les couleurs disponibles pour la garniture sur www.heka-dental.fr

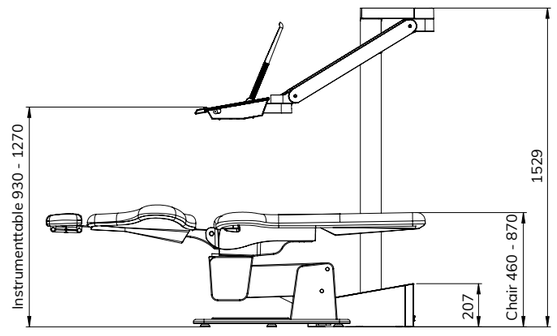

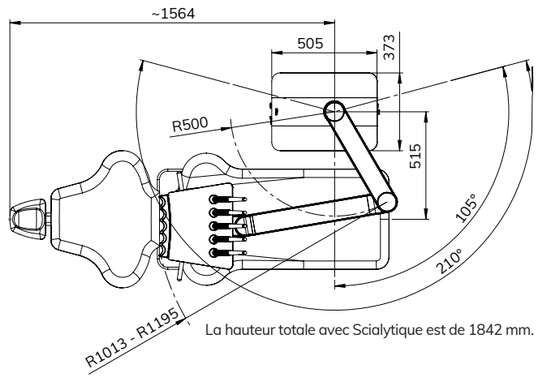

La hauteur totale avec Scialytique est de 1842 mm.

Notre engagement : concevoir des équipements de soins optimaux pour votre cabinet

Chez Heka Dental et nos partenaires, nous savons à quel point il est important pour votre cabinet d'assurer une disponibilité optimale dans vos salles de soins. C'est pourquoi nous ne transigerons jamais sur le choix des matériaux de fabrication de votre équipement dentaire et nous figurons parmi les leaders du marché en termes de longévité et de fiabilité de nos produits.

Notre équipe de spécialistes est à votre disposition pour répondre à vos questions. En cas de problème, nous avons un réseau de techniciens qualifiés à votre disposition, pouvant rapidement intervenir pour vous dépanner.

Conscients que votre équipement dentaire est votre premier outil de travail, nous avons un réseau de partenaires agréés disposant de pièces détachées partout en Europe et dans le monde, afin de vous assurer un service de dépannage rapide et optimal.

Nous pensons aux générations à venir

- Heka Dental contribue à minimiser l'impact environnemental, puisque celui-ci est réduit son impact environnemental en créant des produits durables.
- Nous avons fait le choix d'utiliser l'aluminium, dont le cycle de vie est supérieur à la plupart des métaux et nous favorisons l'utilisation de l'aluminium recyclable.
- Nous travaillons en lien constant avec nos fournisseurs et collaborateurs afin de trouver ensemble des solutions visant à réduire nos besoins énergétiques dans notre processus de production.
- Cette vision globale s'applique tant dans le transport de nos produits qu'en amont lors de la conception même de ces derniers.

HEKA
DENTAL®

Heka Dental A/S
Baldershøj 38
DK-2635 Ishøj
Danmark
T: +45 43 32 09 90
M: info@heka-dental.dk
heka-dental.fr

Homepage

Facebook

LinkedIn

Instagram

Documents non contractuels. Sous réserve de modifications et de fautes d'impression ainsi que des nuances de couleurs. Les photos peuvent être affichées avec des options supplémentaires. 31065 - 2/2024